Насос центробежный верт. многоступенчатый MVH 2-22 (2,2 кВт) UNIPUMP

Многоступенчатые вертикальные насосы · Артикул 49175 · Серия MVH

1. Обзор

Насосы центробежные вертикальные многоступенчатые серии MVH предназначены для перекачивания горячей и холодной жидкости в различных системах и повышения давления в трубопроводах и установках. Насосы поставляются с различным количеством ступеней для обеспечения требуемого расхода и напора и подключаются к горизонтальному трубопроводу, магистрали которого соосны, с помощью фланцевого соединения.
Насос поставляется с круглыми съемными фланцами, которые устанавливаются на патрубки насоса и комплектом ответных фланцев.
Насос состоит из электродвигателя и проточной части.
Электродвигатель – трехфазный асинхронный двухполюсной закрытого типа с воздушным охлаждением.

Основные данные

Присоединительный размер	DN25
Максимальная мощность, кВт	2,2
Максимальный напор, м	210
Максимальная производительность, м3/ч	3,5
Номинальный напор, м	165
Номинальная подача, м3/ч	2
Максимальное давление в системе, бар	25
Максимальная температура перекачиваемой жидкости, °C	-15...+120
Гарантия, мес	24

2. Гидравлические характеристики

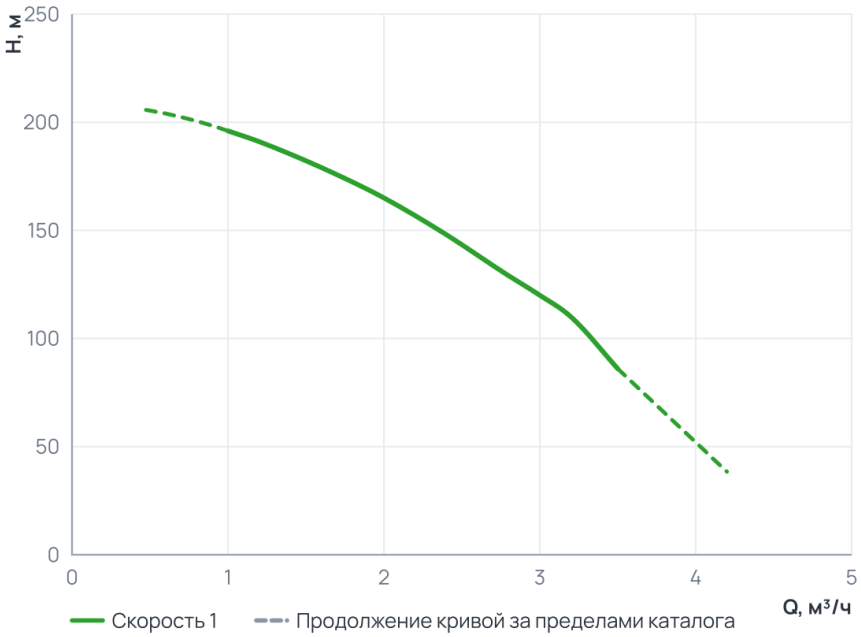

Рабочий диапазон

Подача Q	1 ... 3,5 м³/ч
Напор H	86 ... 196 м

Пунктир на диаграмме — продолжение кривой за пределами каталога производителя.

3. Технические данные

Общие сведения

Серия	MVH	Гарантия, мес	24
Ответные соединения	Да	Страна производства	Китай
Температура окружающего воздуха ( )	+1...+40	Максимальное количество пусков в час	20

Гидравлические данные

Номинальный напор, м	165	Максимальный напор, м	210
Номинальная подача, м3/ч	2	Максимальное давление в системе, бар	25
Максимальная производительность, м3/ч	3,5	Максимальная производительность, л/мин	58,33

Перекачиваемая среда

Температура окружающей среды, °C	+1...+40	Максимальная температура перекачиваемой жидкости, °C	-15...+120

Материалы

Материал корпуса	Чугун и нержавеющая сталь	Материал обмотки статора	Медь
Материал рабочего колеса	Нержавеющая сталь		

Монтаж и присоединение

Вес, кг	50	Длина, мм	928
Высота, мм	250	Ширина, мм	250
Присоединение	Фланцевое	Монтажная длина, мм	250
Присоединительный размер	DN25	Диаметр условного прохода, мм	25

Электродвигатель

Степень защиты	IP55	Номинальный ток, А	8,4/4,9
Параметры электросети	3~230/400; 50Гц	Частота вращения, об/мин	2900
Максимальная мощность, Вт	2 200	Максимальная мощность, кВт	2,2

4. Габаритные размеры

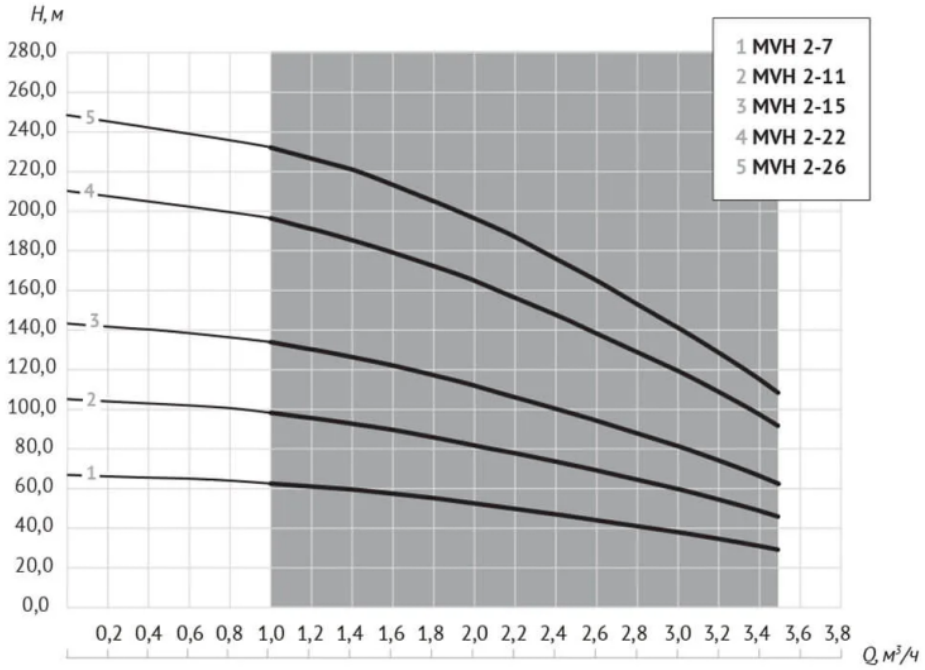

Модель	P, кВт	Q, м³/ч	Производительность							
			1	1,2	1,6	2	2,4	2,8	3,2	3,5
MVH 2-7	0,75	Напор (H), м	62,5	60,8	57	52	47	41	35	27,5
MVH 2-11	1,1		98	96	90	82	74	64	55	43
MVH 2-15	1,5		134	130	122	112	101	88	75	59
MVH 2-22	2,2		196	191	179	165	148	129	110	86
MVH 2-26	3		232	226	214	198	176	153	130	102

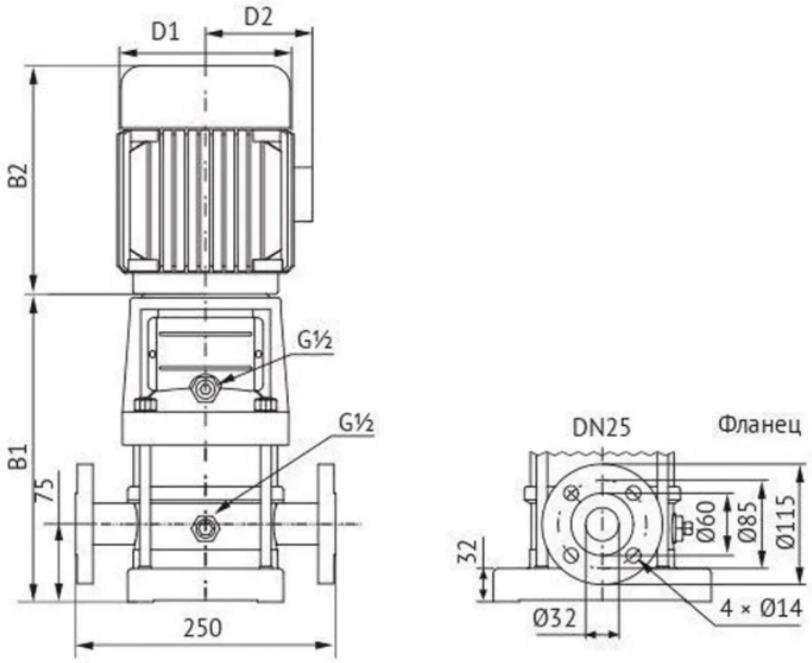

Модель	Размеры, мм					Масса, кг
	B1	B2	B1+B2	D1	D2	
MVH 2-22	638	290	928	190	155	40

5. Данные для заказа

Наименование	Насос центробежный верт. многоступенчатый MVH 2-22 (2,2 кВт) UNIPUMP
Артикул	49175
Производитель (марка)	UNIPUMP
Серия	MVH
Вид оборудования	Многоступенчатые вертикальные насосы
Вес, кг	50
Гарантия, мес	24
Страна производства	Китай

6. Документация

Инструкции и паспорта

- Инструкция MVH

Разрешительные документы

- Декларация о соответствии MVH

3D и CAD-модели

- 3D-модель STEP, серия MVH — архив UNIPUMP
- BIM-модель Revit, серия MVH — архив UNIPUMP
- Чертежи DWG, серия MVH — архив UNIPUMP

Документы прилагаются к товару — в карточке товара и в архиве документов для тендера.